FAKRO PL	LWF SL 60 (4s)	-	LXL-PVC	-

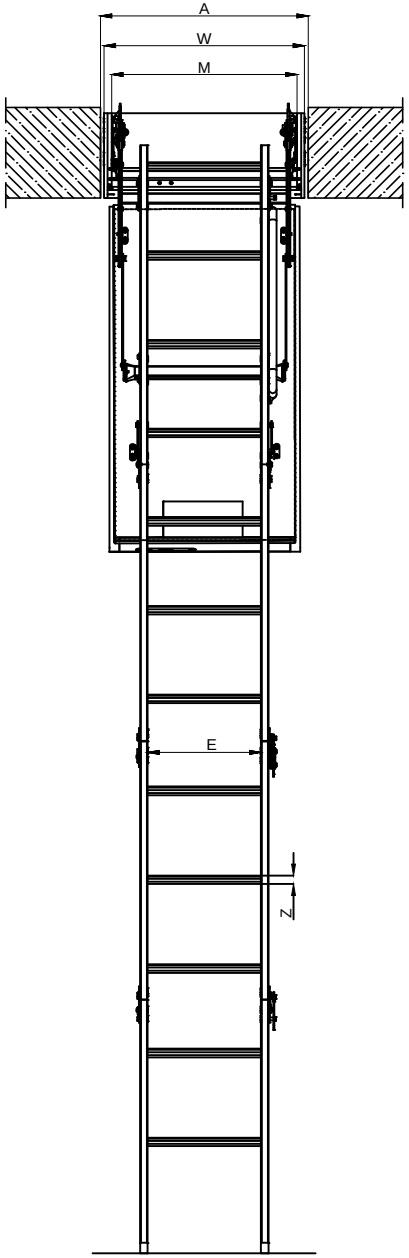

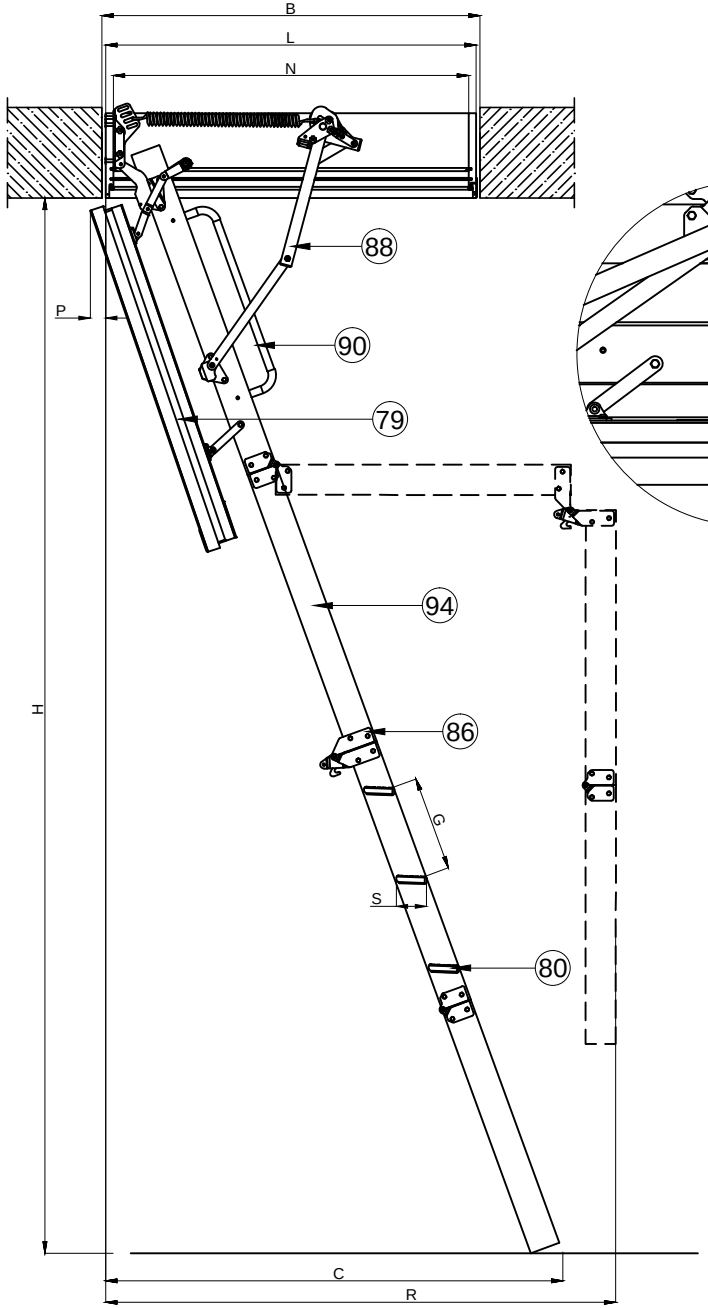

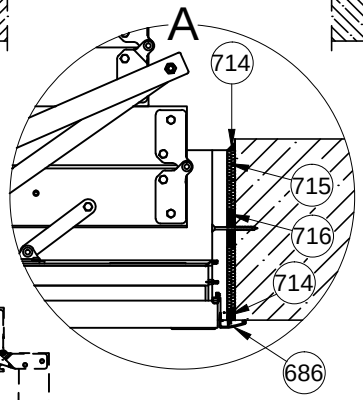

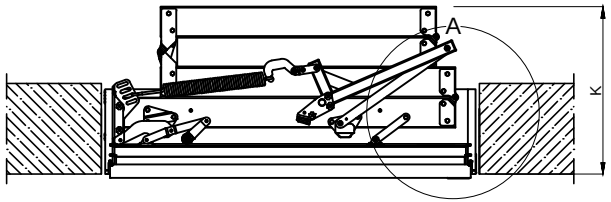

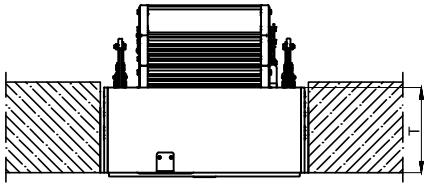

79-klapa ognioodporna
80-stopień
86-zawias
88-wspornik boczny
90-poręcz LXH
94-policzek (element boczny schodów)
686-listwy wykończeniowe LXL-PVC FAKRO
714-uszczelniacz ognioodporny
MERCOR POLYLACK KG
715-wełna kamienna (ρ=60kg/m^3)
716-drewniany dystans montażowy

Rozmiar	**P** Cofnięcie płyty po otwarciu	**S** Szerokość stopni	**E** Długość stopni	**Z** Grubość stopni
[cm]	[cm]	[cm]	[cm]	[cm]
55x100	5	8	30	2
60x100			34	
70x100			34	

LWF SL 60 (4s) - wymiary charakterystyczne

H Wysokość pomieszczenia	**H min.** Minimalna wysokość pomieszczenia	**A** Szerokość otworu w suficie	**B** Długość otworu w suficie	**K** Wysokość złożonych schodów	**R** Odległość zamachowa	**C** Odległość po rozłożeniu drabinki	**T** Wysokość skrzynki	**WxL** Zewnętrzne wymiary skrzynki	**MxN** Wymiary skrzynki w świetle	**G** Odległość między stopniami
[cm]	[cm]	[cm]	[cm]	[cm]	[cm]	[cm]	[cm]	[cm]	[cm]	[cm]
280	253	55	100	46	138	126	22,5	53x98	49x94	25
		60	100					58x98	54x94	
		70	100					68x98	64x94	

LWF 60 (4s)

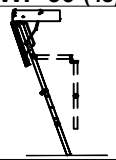

FAKRO

Rysunek techniczny:
Schody strychowe ognioodporne
LWF SL 60 (4s)

FORMAT:	SKALA:	DATA:
A4	1:20/1:10	07.2021

Uwaga! Niniejszy rysunek jest informacyjno-poglądowy. Wszelkie zamieszczone na rysunku wymiary muszą być zweryfikowane na miejscu montażu. Z uwagi na fakt, iż rysunek jest schematyczny firma FAKRO nie bierze odpowiedzialności za jakość rzeczywistego montażu.