FAKRO PL	DRC P2	-	-	-

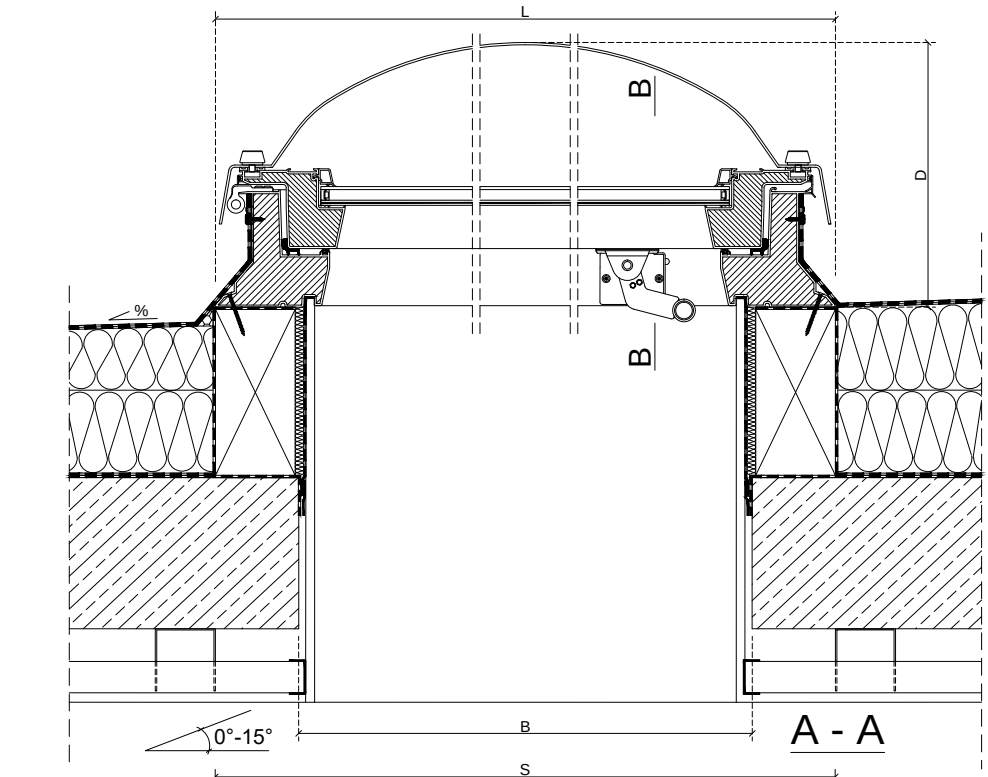

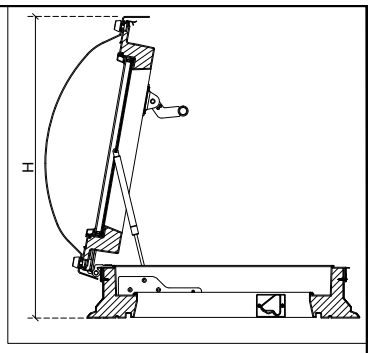

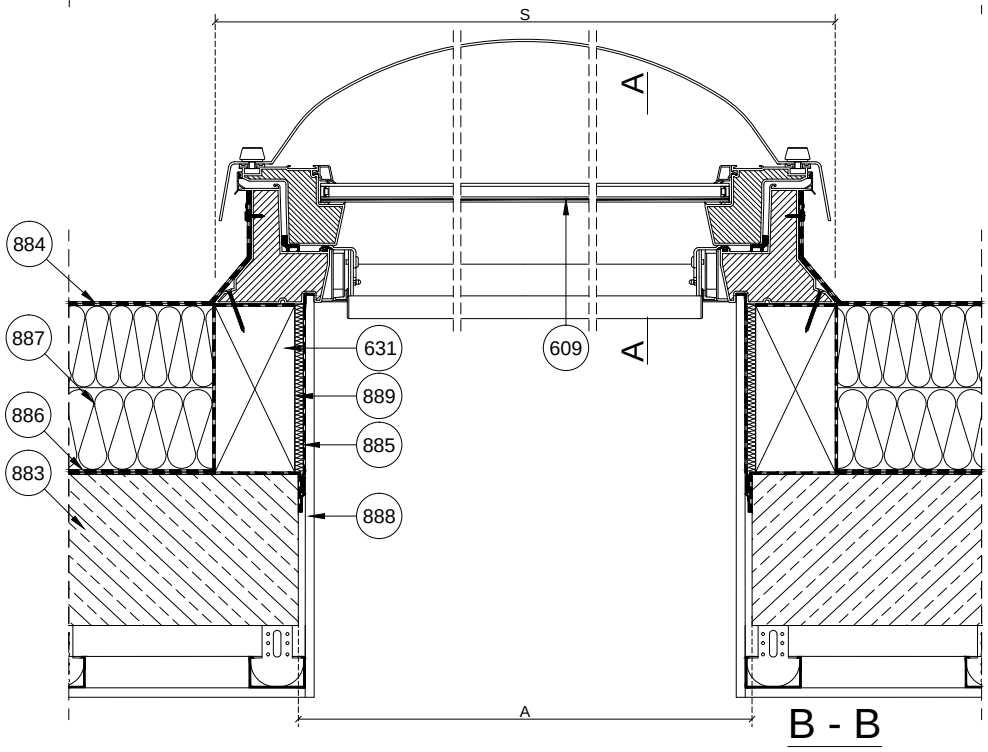

884-hydroizolacja
887-termoizolacja twarda
886-warstwa paroizolacyjna
883-strop konstrukcyjny np. beton
889-izolacja termiczczna
885-mebrana paroizolacyjna
888-płyta G-K
609-DRC P2 FAKRO okno do płaskich dachów

DRC P2						
A[mm]	B[mm]	Symbol okna	S[mm]	L[mm]	D[mm]	H[mm]
900	900	05	1120	1120	385	1224
	1200	06	1120	1420	385	1445
1000	1000	07	1220	1220	386	1324
1200	1200	08	1420	1420	436	1445

FAKRO

DRC P2

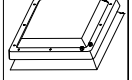

POKRYCIE BITUMICZNE EPDM

0° - 15°

Uwaga! Niniejszy rysunek jest informacyjno-poglądowy. Wszelkie zamieszczone w rysunku wymiary muszą być zweryfikowane na miejscu budowy. Z uwagi na fakt, iż rysunek jest schematyczny firma Fakro nie bierze odpowiedzialności za jakość rzeczywistego montażu na dachu budynku. Przycinanie i dopasowanie krokwi (wymian) powinno być wykonane metodą dającą stabilną konstrukcję z wymogami odpowiednich norm budowlanych.

Przekrój pionowy i poziomy:
DRC P2 FAKRO okno wyłazowe termoizolacyjne.

FORMAT:	SKALA:	DATA:
A4	1:10/1:5	06.2021